ПРОМСТРОЙ ИНФОРМ

ИССЛЕДОВАНИЕ РЫНКА МИНЕРАЛОВАТНЫХ ПЛИТ ДЛЯ ПОДВЕСНЫХ ПОТОЛКОВ В РОССИИ

демоверсия



Санкт-Петербург, 2026 г.

Содержание

Вводные замечания		2
Краткая характеристика продукта		4
1.	Представленный ассортимент потолочных панелей	5
2.	Емкость и динамика рынка	11
2.1.	Производство в России	11
2.2.	Импорт	14
2.3.	Экспорт	15
2.4.	Потребление	17
2.5.	Стоимостная оценка рынка	20
3.	Цены на потолочные панели	22
4.	Структура потребления	25
4.1.	По виду панелей	25
4.2.	По толщине панелей	26
4.3.	По объектам разного назначения	27
Заключение		28

Вводные замечания

Исследование российского рынка минераловатных плит для подвесных потолков выполнено компанией «Промстройинформ» в сентябре-октябре 2026 года.

Обзор содержит следующие данные:

- Описание представленного на рынке РФ ассортимента минераловатных плит для подвесных потолков;
  - производители,
  - местоположение или страна производства,
  - краткая характеристика ассортимента,
- Анализ рынка в 2021-2025 гг., оценка 2026 г., прогноз на 2027-2028 гг. В обзоре приведены:
  - объемы выпуска,
  - импорта,
  - экспорта,
  - потребления;
- Доли рынка минераловатных потолочных панелей крупнейших производителей в 2025 г.;

- Объем рынка минераловатных потолочных панелей в 2022-2026 годах в стоимостном выражении;
- Средние розничные цены на плиточные потолки из минерального волокна по состоянию на октябрь 2026 г.;
- Оценка структуры потребления потолочных панелей из минерального волокна в процентном соотношении и в натуральных показателях (в кв.м.):
  - По видам плит – классические (модульные) и дизайнерские (свободноподвешиваемые);
  - По толщине панелей;
  - По объектам разного назначения (многоквартирные жилые дома, частные жилые дома, коммерческие помещения, социальные объекты, промышленные здания).

Методы исследования:

Оценки емкости и долей рынка выполнены на основании интервью с производителями и дилерами, анализа данных таможенных поставок, анализа вторичных данных (публикации, пресс-релизы, отчеты о финансовых результатах деятельности, экспертные оценки и т.д.).

Сведения о ценах собраны путем запроса прайс-листов у оптово-розничных/розничных торговых организаций.

Краткая характеристика продукта

Схема классического подвесного потолка

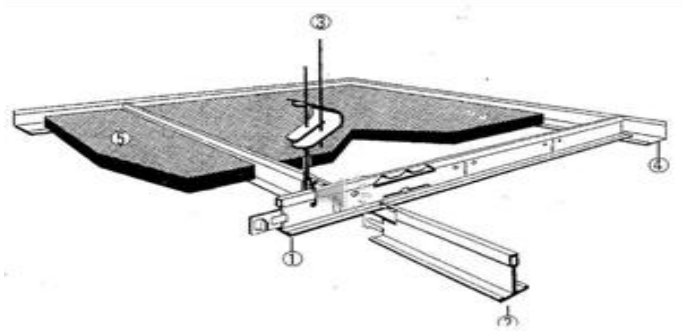

Свободноподвешиваемые острова и баффлы



Подвесной потолок представляет собой конструкцию из двух частей: подвесной системы и потолочных плит.

Подвесная система состоит из металлических профилей, которые в собранном виде образуют ячейки квадратной или прямоугольной формы.

На подвесную систему могут укладываться или монтироваться как потолочные плиты из минерального волокна, так и металлические кассеты, панели из стекломагниевого или гипсокартонного листа, фибролитовые панели.

Потолочные плиты изготавливаются из минеральной ваты с применением связующих компонентов. В их состав также входят перлит, натуральный крахмал, переработанная бумага, переработанные потолочные плиты и глина.

Классические потолочные панели из минерального волокна бывают квадратными (600х600 мм) и прямоугольными (1200х600 мм). Их толщина может быть различной, но, как правило, она составляет от 6 до 20 мм.

Плиты различаются по типу кромок, от чего зависит их способ крепления к подвесной системе – скрытой (полускрытой) или видимой. В скрытом или полускрытом типе подвесной системы металлический каркас полностью или частично перекрывается панелью. При использовании открытой (видимой) подвесной системы металлический каркас виден полностью.

Классические панели из минерального волокна можно условно разделить на группы:

- стандартные (универсальные);
- с усиленными свойствами (гигиенические, акустические, влагостойкие, огнестойкие);
- дизайнерские (под лепнину, с рельефным рисунком, ламинированные под дерево, камень и т.д.).

Помимо классического варианта подвесного потолка, существуют дизайнерские потолочные решения, где применяются свободновисящие панели из минерального волокна. Выделяют варианты:

- акустические острова – горизонтальные конструкции (круглые, овальные, прямоугольные).
- экраны – вертикально подвешенные шумопоглощающие панели (прямые, волнообразные). В профессиональной среде такие панели получили название Baffles / баффлы.

1. ПРЕДСТАВЛЕННЫЙ АССОРТИМЕНТ ПОТОЛОЧНЫХ ПАНЕЛЕЙ

В *таблице 1-1* приведены сведения о крупнейших производителях потолочных панелей из минерального волокна, чья продукция представлена на рынке РФ.

По состоянию на октябрь 2026 года в России минеральные потолочные панели производят 14 компаний на собственных мощностях. Еще не менее 10 предприятий являются владельцами торговых марок, заказывая продукцию на мощностях других российских компаний или за рубежом.

< >

Таблица 1-1 Производители потолочных панелей из минерального волокна в России (по состоянию на октябрь 2026 г.)

Производитель	Торговая марка	Местоположение	Сайт	Примечание
Производители, владеющие собственными мощностями в РФ				
Кнауф Силинг Солюшнз	Armstrong	Москва – офис Республика Татарстан, ОЭЗ Алабуга – производство	https://www.knaufceilingsolutions.ru/	Компания образована в 2019 г. в результате объединения «Knauf AMF» и «Armstrong Ceiling Solutions». Выпускают потолочные панели из минерального волокна: • классические/модульные, • баффлы (панели-экраны) • акустические острова (панели-фрагменты/Canopy). Собственная подвесная система. Небольшие объемы материалов импортируются из-за рубежа.
Владельцы торговых марок без собственных производственных мощностей				

Таблица 1-2 Компании, прекратившие производство потолочных плит в 2025-2026 гг.

Производитель	Торговая марка	Местоположение	Примечание

2. ЕМКОСТЬ И ДИНАМИКА РЫНКА

2.1. Производство в России

Список диаграмм подраздела:

1. Объемы и динамика выпуска минераловатных панелей для подвесных потолков в России (2021-2025 гг., оценка 2026 г., прогноз на 2027-2028 гг.)
2. Оценка долей производителей в выпуске минераловатных панелей для подвесных потолков (РФ, 2025)
3. Оценка региональной структуры производства минераловатных потолочных панелей (РФ, 2025)

Таблица 2-1 Мощности крупнейших предприятий

Производитель	Местоположение	Мощности, млн. кв.м. в год
Кнауф Силинг Солюшнз	Алабуга, Татарстан	
Роквул	Выборг, Ленинградская обл.	
Завод «Дружба»	Красноярск	
Сен-Гобен	Егорьевск, Московская обл.	

Таблица 2-2 Оценка объемов выпуска минеральных потолочных панелей в регионах РФ

Регион	Оценка объема выпуска в регионе, млн. кв. м., 2025 г.	Доля региона, %, 2025 г.	Прирост в 2025 г. к 2024 г., %
Приволжский ФО			
Северо-Западный ФО (Санкт-Петербург и ЛО)			
Сибирский ФО			
Центральный ФО (Москва и МО)			
Всего		100%	

2.2. Импорт

Диаграммы подраздела
1.Импорт минераловатных потолочных панелей в Россию (2020-2025 гг., оценка 2026 г.)

2.3. Экспорт

Диаграммы подраздела
1.Экспорт минераловатных потолочных панелей из России (2020-2025 гг., оценка 2026 г.)
2.Оценка долей торговых марок потолочных панелей в экспорте из РФ (2025)

2.4. Потребление

Диаграммы подраздела

1. Объемы и динамика потребления минераловатных панелей для подвесных потолков в России
2. Соотношение отечественной и импортной продукции в потреблении минераловатных потолочных панелей в России
3. Доли рынка минераловатных потолочных панелей (РФ, 2025)

Таблица 2-3 Оценка объема рынка минеральных потолочных панелей

	2021	2022	2023	2024	2025	2026 оценка
Выпуск, млн. кв. м						
темп прироста, %						
Импорт, млн. кв. м						
темп прироста, %						
Экспорт, млн. кв. м.						
темп прироста, %						
Потребление, млн. кв. м.						
темп прироста, %						

2.5. Стоимостная оценка рынка

Диаграммы подраздела

1. Оценка объема потребления минераловатных панелей для подвесных потолков в России, в стоимостном выражении
2. Оценка долей рынка минераловатных потолочных плит в стоимостном выражении (РФ, 2025)

Таблица 2-4 Рыночные доли основных производителей потолочных панелей в стоимостном и натуральном выражении

Производитель	Доля рынка в стоимостном выражении	Доля рынка в натуральном выражении
Кнауф Силинг Солюшнз		
Роквул		
Сен-Гобен		
Завод «Дружба»		
другие		

3. ЦЕНЫ НА ПОТОЛОЧНЫЕ ПАНЕЛИ

Таблица 3-1 Средние цены на потолочные панели разной толщины

Толщина плиты	Средняя цена, рублей за кв.м. (октябрь 2026 г.)
7 -10 мм	
12 мм	
15 мм	
20 мм	

Таблица 3-2 Средние цены на минеральные потолочные панели, октябрь 2026 г.

Производитель	*ТМ*	*Наименование*	*Толщина, мм*	*Средняя цена, руб./кв.м.*	*Динамика, % (октябрь 2026 к январю 2025)*
Knauf	Armstrong	Bioguard Plain Board	12	1176	9%

4. СТРУКТУРА ПОТРЕБЛЕНИЯ

4.1. По виду панелей

Диаграммы подраздела

1. Структура потребления минераловатных потолочных панелей разных видов

Таблица 4-1 Структура потребления минеральных потолочных панелей по видам

	Доля в потреблении, 2025 г., %	Оценка объема потребления, млн. кв.м.
Классические		
Дизайнерские		
Всего	100%	

4.2. По толщине панелей

Диаграммы подраздела

1. Структура потребления минераловатных потолочных панелей разной толщины в % от реализации в кв.м. (РФ, 2025)

Таблица 4-2 Структура потребления минеральных потолочных панелей по толщине

	Доля в объеме потребления, 2025 г. %	Оценка объема потребления, млн. кв. м.
6-10 мм		
12 мм		
13-15 мм		
20 мм и больше		
Всего	100%	

4.3. Структура потребления по объектам разного назначения

Диаграммы подраздела

1. Структура монтажа подвесных плиточных потолков на объектах разного назначения (РФ, 2025)

Таблица 4-3 Структура потребления по объектам разного назначения

Группа объектов	Доля в потреблении, 2025 г., %	Оценка объема потребления, млн. кв.м.
Коммерческие объекты		
Социальные		
Промышленные здания		
Жилые многоквартирные дома		
Частные жилые дома		
Всего	100%	

Объем: 28 страниц

Количество таблиц: 11 таблиц

Дата выхода обзора: октябрь 2026 г.

Количество диаграмм: 14 диаграмм

Стоимость обзора: 81 000 рублей, без НДС (УСН)

Контактная информация:

Компания «Промстройинформ»
Наталья Скороходова
Тел. (812) 611-01-26 332-37-79
www.bestresearch.ru Email: post@promstroyinform.ru